第35回　岐阜県ジュニアバスケットボール新人大会　（女子）

平成25年1月14日（月）・19日（土）・20日（日）
岐阜市北西部体育館（14日）恵那市まきがね公園体育館（19・20日）

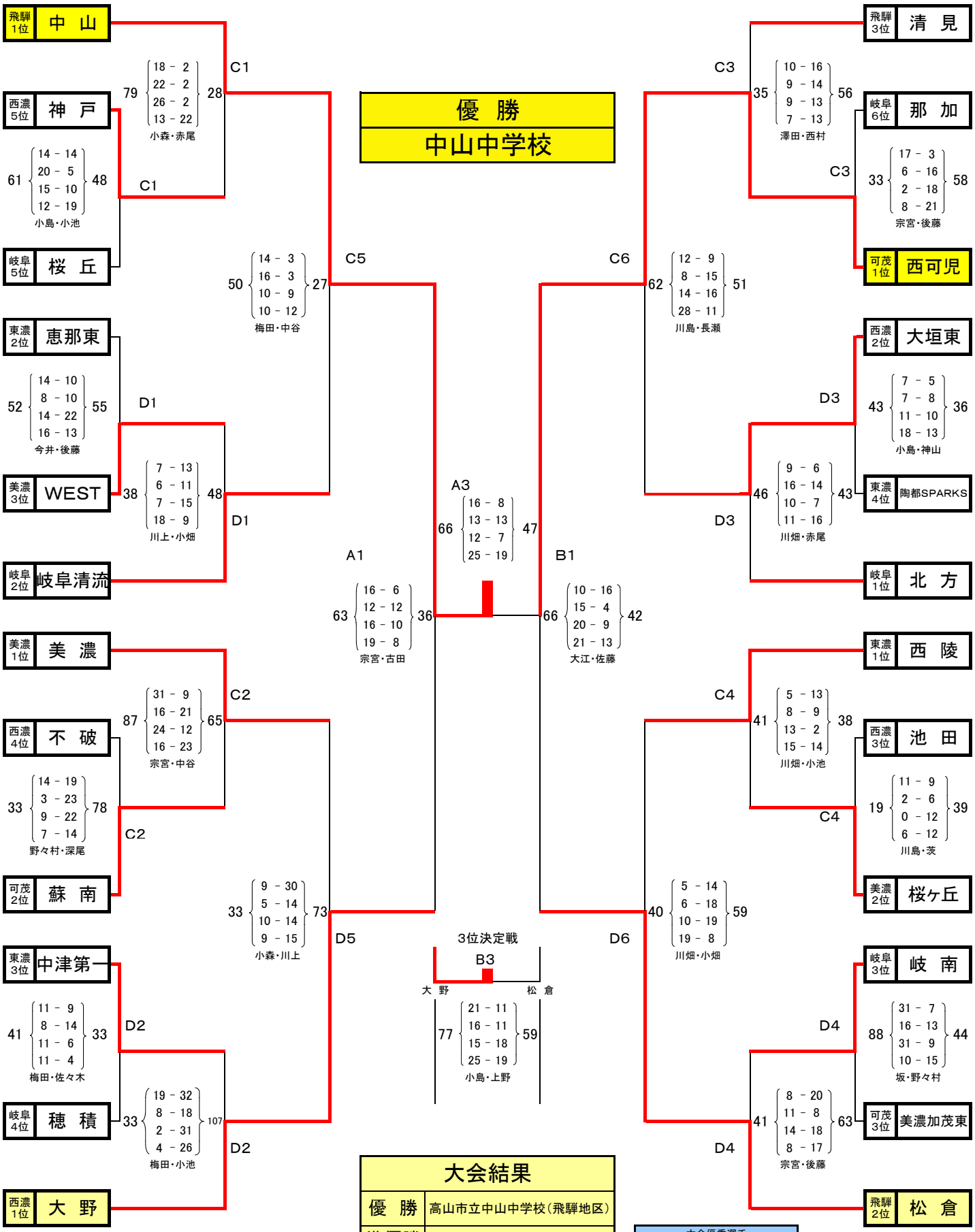

大会結果

優　勝	高山市立中山中学校（飛騨地区）
準優勝	可児市立西可児中学校（可茂地区）
３　位	大野町立大野中学校（西濃地区）
３　位	高山市立松倉中学校（飛騨地区）

大会優秀選手

1	垣内　理菜	中山中
2	山下　裕弓	中山中
3	吉田　晴世	西可児中
4	小森　妃奈子	大野中
5	西田　彩夏	松倉中