第34回岐阜県中学校冬季バスケットボール新人大会（男子）

平成24年1月8日（土）・14日（土）・15日（日）
南部SC（8日）緑ヶ丘中・関市総合（14日）関市総合（15

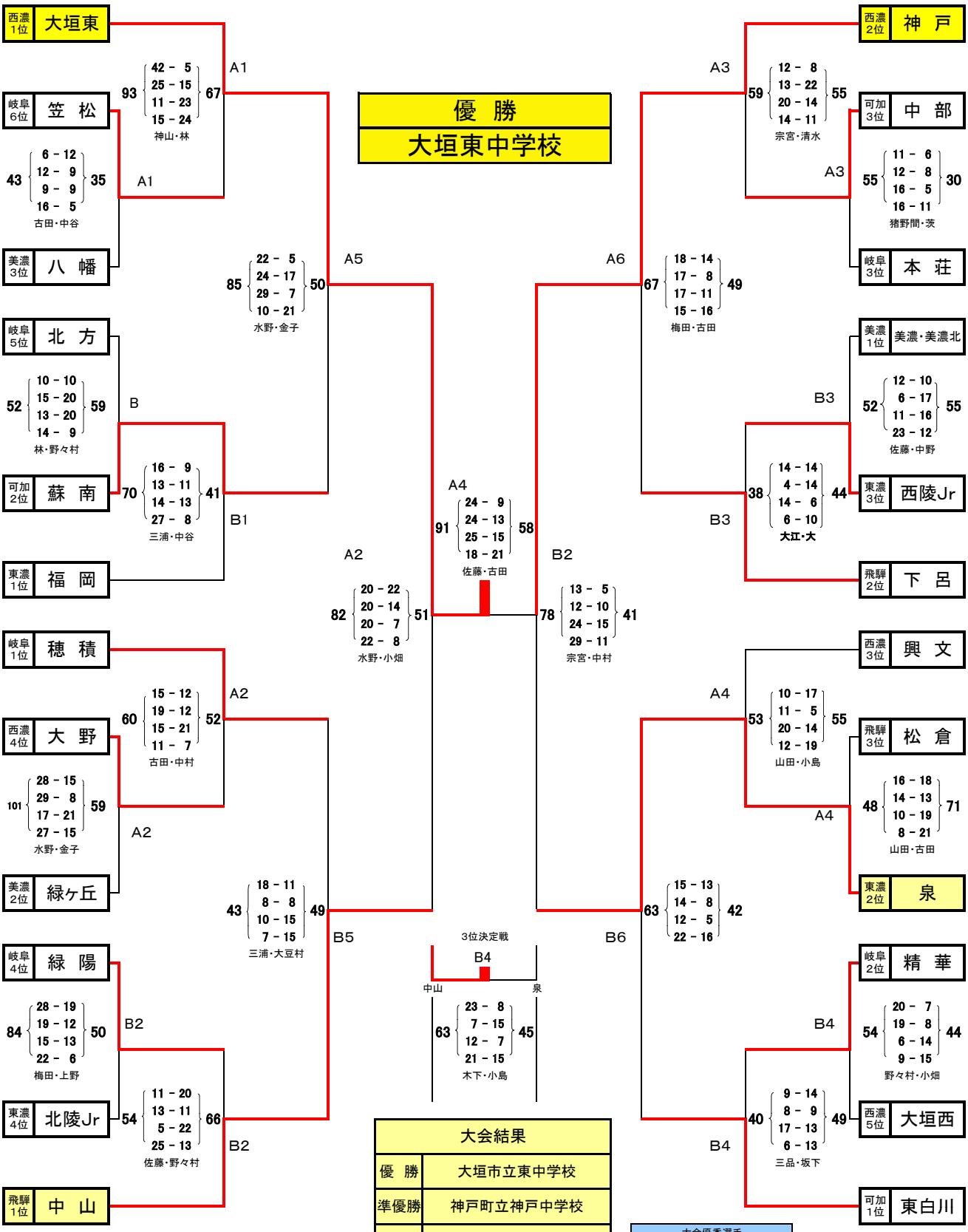

大会結果	
優　勝	大垣市立東中学校
準優勝	神戸町立神戸中学校
3　位	高山市立中山中学校
3　位	泉バスケットボールクラブ

大会優秀選手		
1	遠藤　楽巳	大垣東中
2	岡安　晟一郎	大垣東中
3	川本　治喜	神戸中
4	大坪　翔	中山中
5	川守　立真	泉BBC