平成22年度　岐阜県中学校バスケットボール新人大会（女子）

平成23年1月10日（月）・15日（土）・16日（日）
巣南中（10日）関市総合体育館（15日・16日））

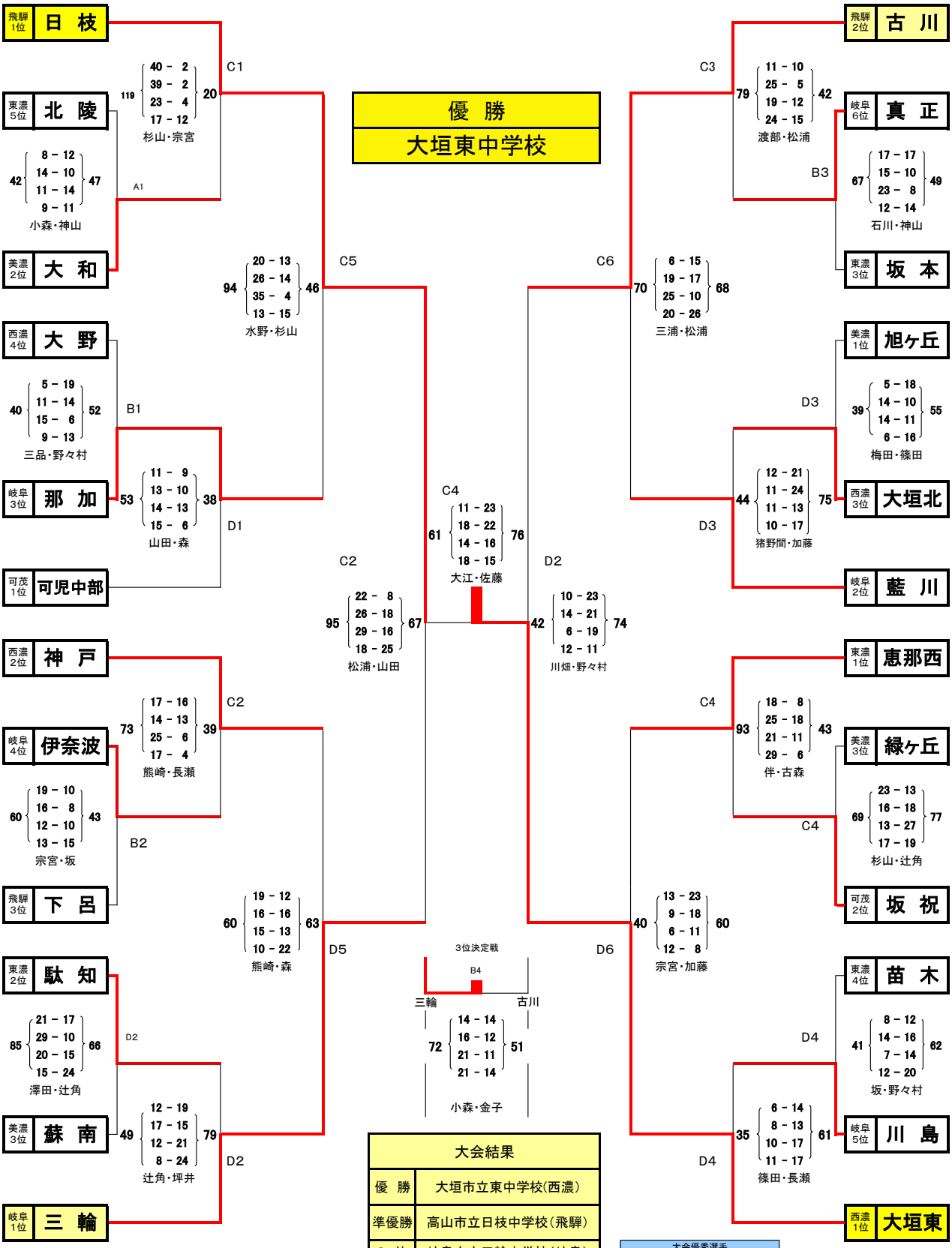

大会結果	
優　勝	大垣市立東中学校（西濃）
準優勝	高山市立日枝中学校（飛騨）
3　位	岐阜市立三輪中学校（岐阜）
3　位	飛騨市立古川中学校（飛騨）

大会優秀選手		
1	大橋　恵実	大垣東中
2	栃川　依里花	大垣東中
3	原　晴美	日枝中
4	大西　絢	三輪中
5	野村　円花	古川中