勝ち上がり表

## 【男　子】

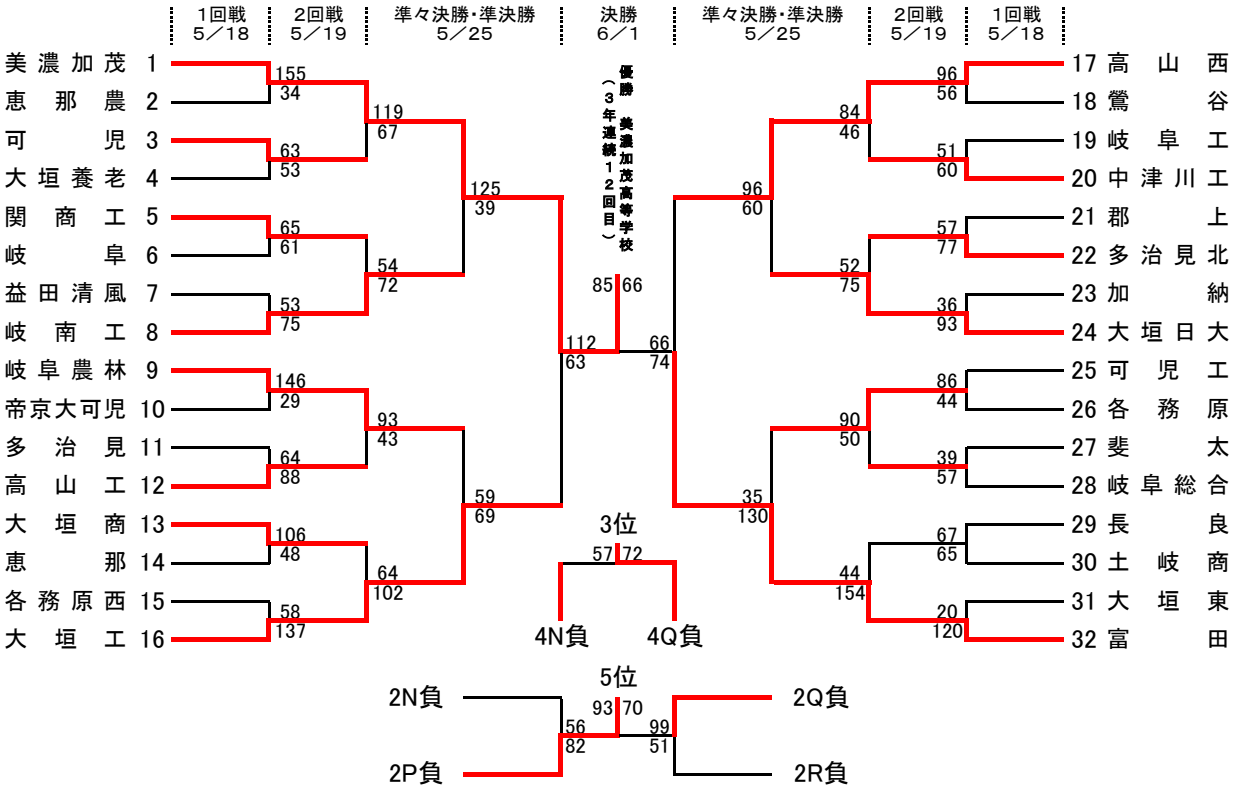
1回戦 5／18
2回戦 5／19
準々決勝・準決勝 5／25
決勝 6／1
準々決勝・準決勝 5／25
2回戦 5／19
1回戦 5／18
美濃加茂 1
恵那農 2
可児 3
大垣養老 4
関商工 5
岐阜 6
益田清風 7
岐南工 8
岐阜農林 9
帝京大可児 10
多治見 11
高山工 12
大垣商 13
恵那 14
各務原西 15
大垣工 16
155 34
63 53
65 61
53 75
146 29
64 88
106 48
58 137
119 67
54 72
93 43
64 102
125 39
59 69
優勝 美濃加茂高等学校
（3年連続12回目）
85 66
112 63
66 74
3位
57 72
4N負
4Q負
5位
93 70
56 82
99 51
2N負
2P負
2Q負
2R負
96 60
35 130
84 46
52 75
90 50
44 154
96 56
51 60
57 77
36 93
86 44
39 57
67 65
20 120
17 高山西
18 鶯谷
19 岐阜工
20 中津川工
21 郡上
22 多治見北
23 加納
24 大垣日大
25 可児工
26 各務原
27 斐太
28 岐阜総合
29 長良
30 土岐商
31 大垣東
32 富田

## 【女　子】

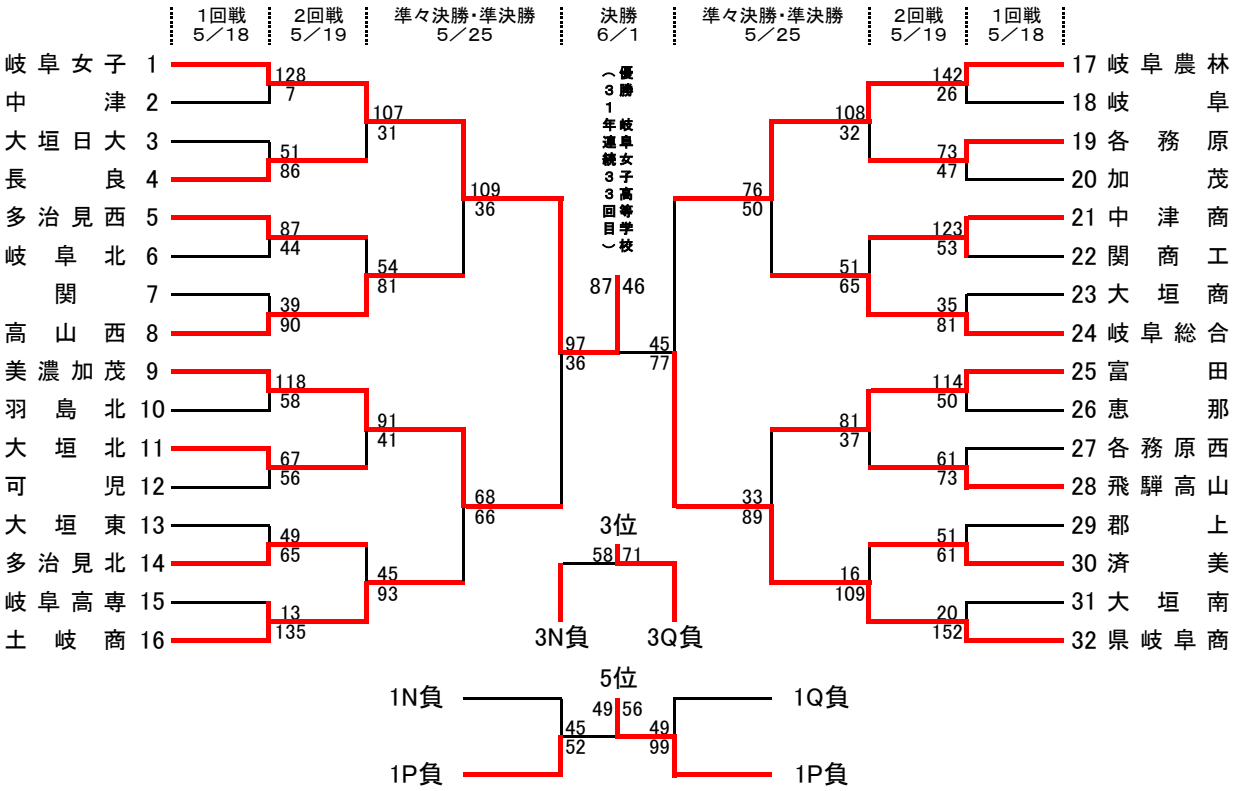
1回戦 5／18
2回戦 5／19
準々決勝・準決勝 5／25
決勝 6／1
準々決勝・準決勝 5／25
2回戦 5／19
1回戦 5／18
岐阜女子 1
中津 2
大垣日大 3
長良 4
多治見西 5
岐阜北 6
関 7
高山西 8
美濃加茂 9
羽島北 10
大垣北 11
可児 12
大垣東 13
多治見北 14
岐阜高専 15
土岐商 16
128 7
51 86
87 44
39 90
118 58
67 56
49 65
13 135
107 31
54 81
91 41
45 93
109 36
68 66
優勝 岐阜女子高等学校
（31年連続33回目）
87 46
97 36
45 77
3位
58 71
3N負
3Q負
5位
49 56
45 52
49 99
1N負
1P負
1Q負
1P負
76 50
33 89
108 32
51 65
81 37
16 109
142 26
73 47
123 53
35 81
114 50
61 73
51 61
20 152
17 岐阜農林
18 岐阜
19 各務原
20 加茂
21 中津商
22 関商工
23 大垣商
24 岐阜総合
25 富田
26 恵那
27 各務原西
28 飛騨高山
29 郡上
30 済美
31 大垣南
32 県岐阜商