令和4年度　岐阜県U12バスケットボール大会東濃予選

1：	主　　催	東濃ミニバスケットボール連盟
2：	日 時 会 場	令和4年12月18日（日）土岐市泉小学校体育館
3：	参　加　費	3000円（県連盟徴収金含む）
4：	競 技 方 法	男女ともトーナメント（敗者戦あり）
5	競 技 規 則	県大会に順ずる。
6：	参加チーム	予選参加チーム　男子　、多治見、多治見精華、YMB
		予選参加チーム　女子　土岐、多治見、D．C、多治見精華、可茂ワイルドダックス、GT　Rockets
7：	ユニホーム／ベンチ	組合せ左側をユニホームは白色、ベンチはオフシャルに向かって右側とする。
8：	審　　判	指名制
9：	試 合 時 間	正式タイム
10：	オ フ シ ャ ル	子供、親でもかまいません。
11：	県　大　会	男子　2位まで参加（土岐は県シード）　女子　3位まで参加
12：	開 場 時 間	8時45分　練習開始は8時55分からとする。
13：	代表者会議	9時からステージ上で行います。
14：	会場入場員	ベンチ入場数、選手15名、チームスタッフ3名、父兄等2名　応援席5名
		（健康チェックシート提出のこと）

土岐市泉小学校体育館
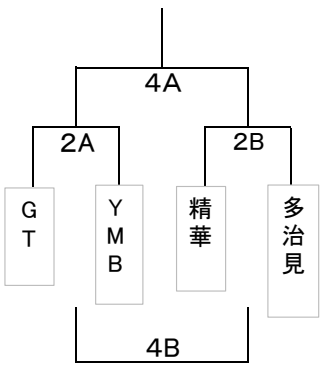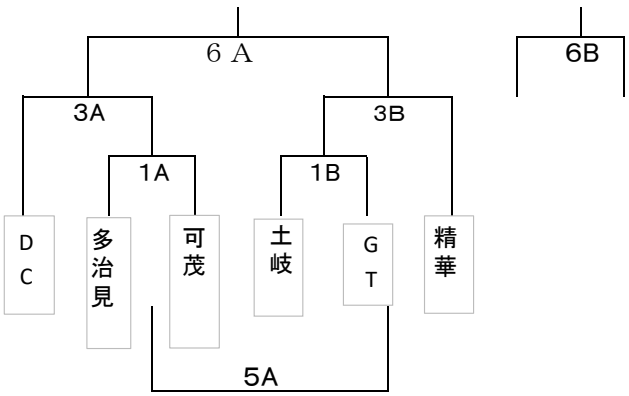
		Aコート					Bコート				
NO	時間	対戦			審判	TO	対戦			審判	TO
1	9:15	女子 多治見 25	8 － 9 3 － 2 8 － 3 6 － 4	可茂WD 18	鵜飼厚志 加藤政広	GT	女子 土岐 56	10 － 0 16 － 5 16 － 4 14 － 8	GT 17	庵本芳規 佐藤昌美	DC
2	10:25	男子準決勝 GT 104	35 － 5 38 － 2 13 － 12 18 － 7	YMB 26	野牧英治 山内裕也	精華	男子準決勝 精華 28	4 － 17 9 － 16 11 － 24 4 － 15	多治見 72	日比野将司 大山陽平	土岐
3	11:35	女子準決勝 DC 58	24 － 4 17 － 0 3 － 9 14 － 6	多治見 19	尾関高広 上田洋輔	1A負	女子準決勝 土岐 22	4 － 17 7 － 12 0 － 21 11 － 16	精華 66	中村朋信 伊佐治隆志	多治見
		昼休み									
4	13:00	男子決勝 GT 85	26 － 17 26 － 2 21 － 22 12 － 19	多治見 60	高宮博之 日比野将司	1A勝	男子3決 YMB 42	13 － 11 9 － 5 12 － 13 8 － 13	精華 42	山本伸介 青木秀道	GT
5	14:10	女子敗者戦 可茂WD 43	11 － 7 6 － 6 13 － 3 13 － 1	GT 17	加藤政広 野牧英治	YMB		－ － － －			
6	15:20	女子決勝 DC 44	16 － 8 6 － 4 10 － 12 12 － 12	精華 36	高宮博之 尾関高広	GT	女子3決 多治見 29	4 － 22 8 － 10 6 － 11 11 － 14	土岐 57	鵜飼厚志 上田洋輔	精華