岐阜市春季大会　男子

平成２３年４月１７・２３・２４日

南部ＳＣ
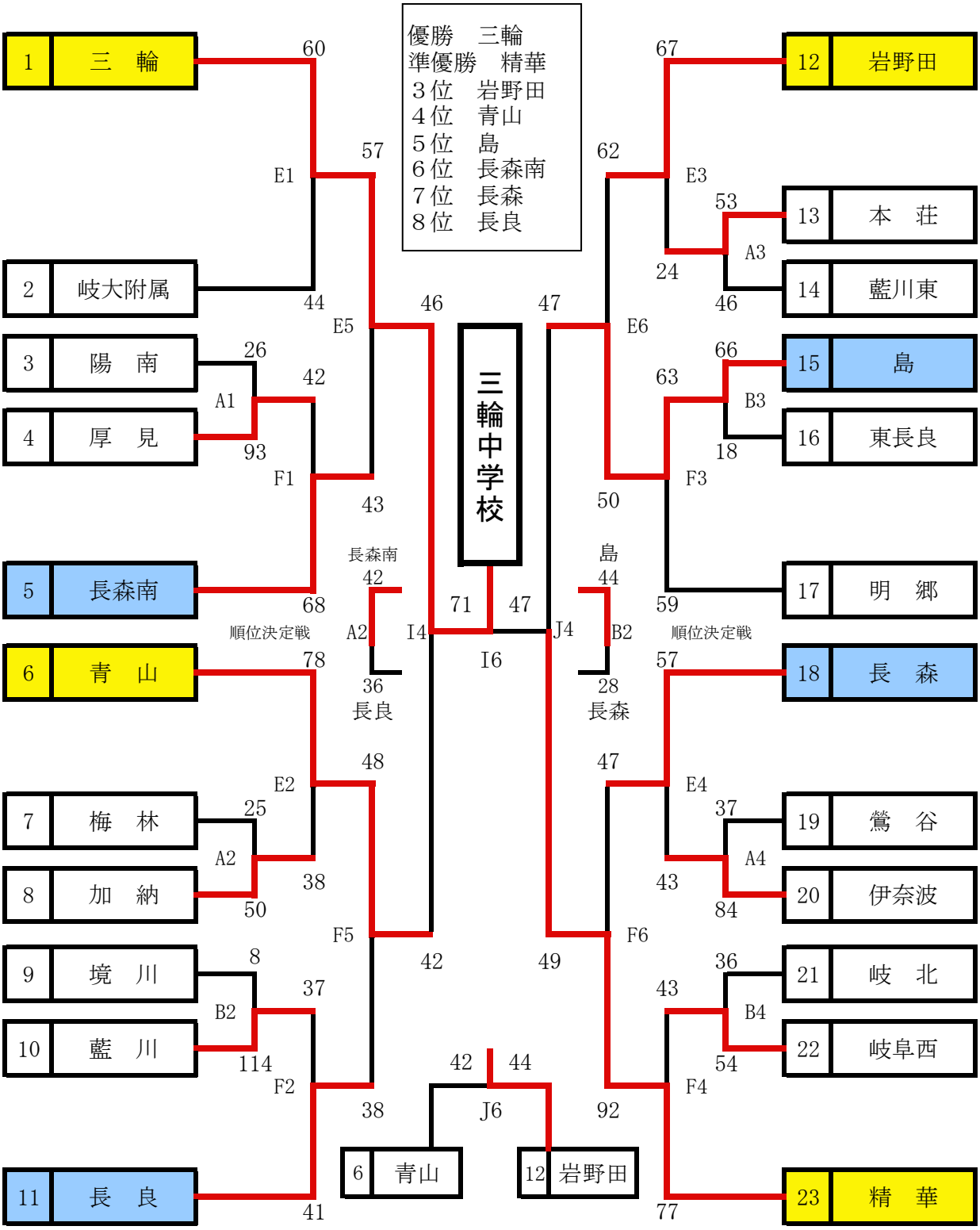
優勝　三輪
準優勝　精華
３位　岩野田
４位　青山
５位　島
６位　長森南
７位　長森
８位　長良