【女子】

日時：平成22年7月17日（土）・18日（日）

会場：17日＝山岡中学校・18日＝明智中学校体育館

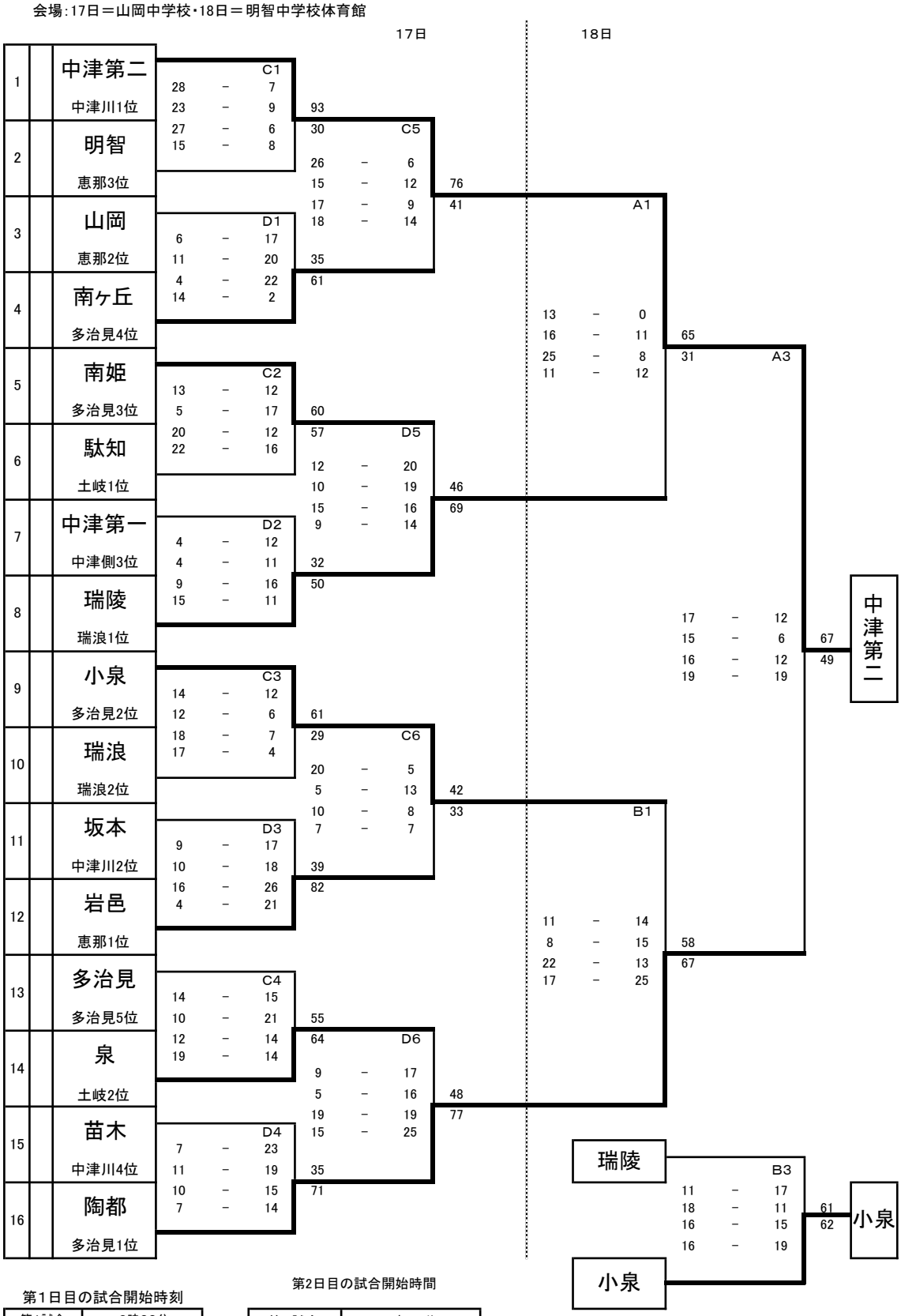

第1日目の試合開始時刻

第1試合	9時00分～
第2試合	10時20分～
第3試合	11時40分～
第4試合	13時00分～
第5試合	14時20分～
第6試合	15時40分～

第2日目の試合開始時間

第1試合	10時00分－
第2試合	11時20分－
第3試合	12時40分－
第4試合	14時00分－
閉会式	15時30分－
後片付け	閉会式後

1位	中津第二	3位	小泉
2位	陶都	4位	瑞陵