岐阜市大会　　女子

平成２２年７月１７・１８・１９日
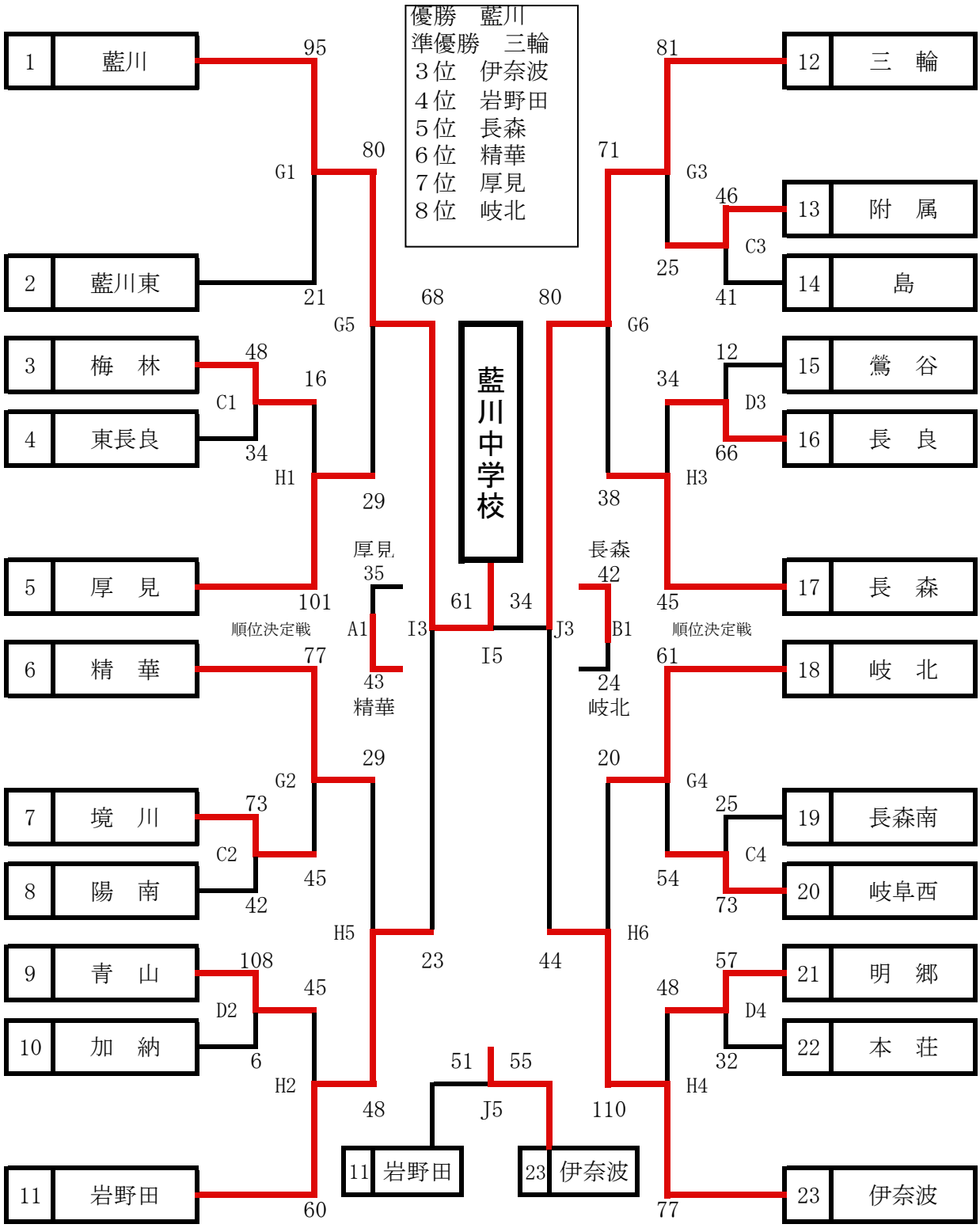
西部体・南部ＳＣ