岐阜市大会　　女子

平成２１年１０月１０・１１・１７日

北西部・西部・南部ＳＣ
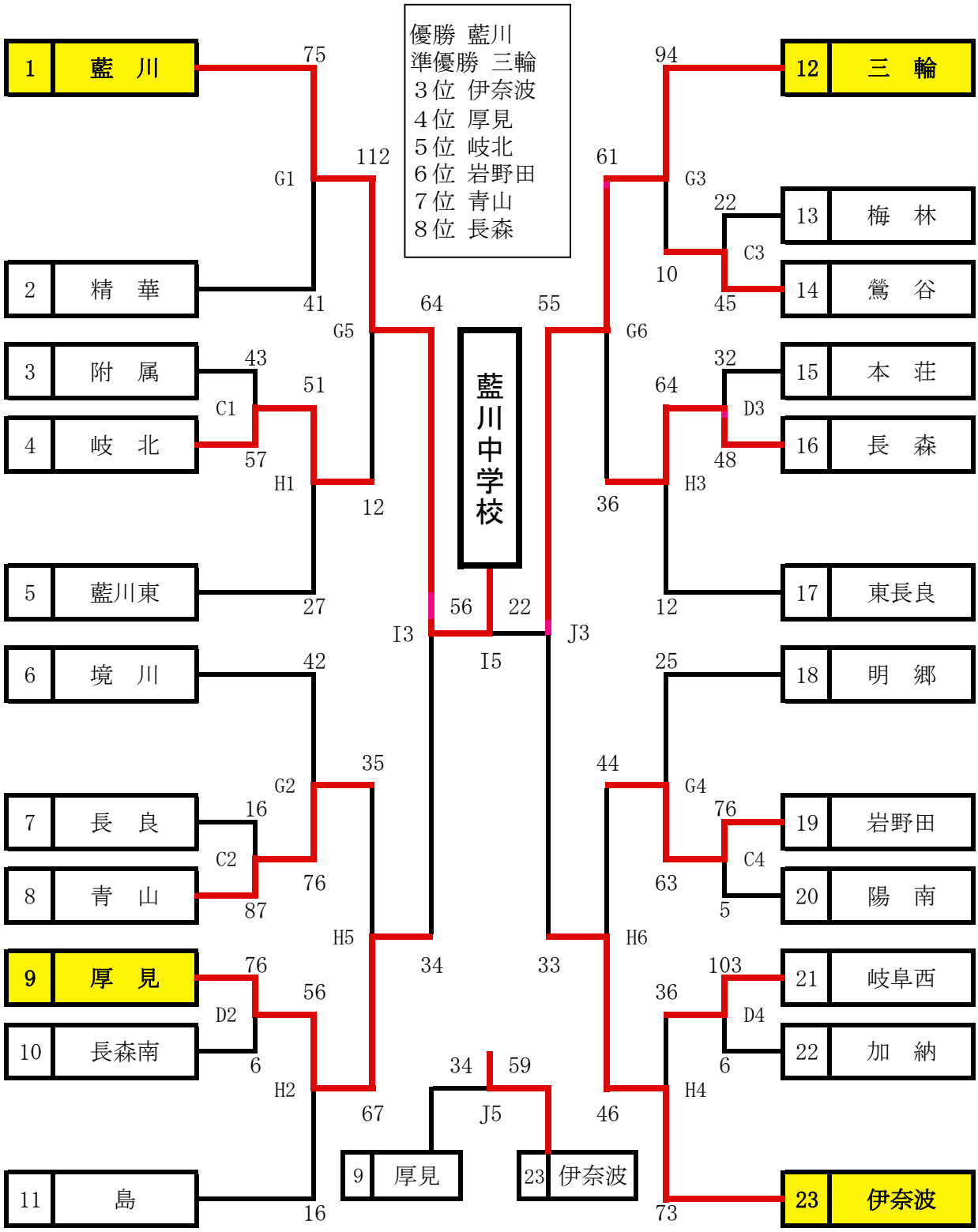
優勝　藍川
準優勝　三輪
３位　伊奈波
４位　厚見
５位　岐北
６位　岩野田
７位　青山
８位　長森