平成２６年度岐阜県高等学校バスケットボール新人大会　兼東海高等学校バスケットボール新人大会岐阜県予選会

平成27年1月24日(土)　岐阜市西部体育館・岐阜市南部SC・岐阜市東部体育館・岐阜総合学園高等学校
1月31日(土)　ヒマラヤアリーナ・岐阜メモリアルセンターふれ愛ドーム
2月 1日(日)　ヒマラヤアリーナ

【 女 子 】

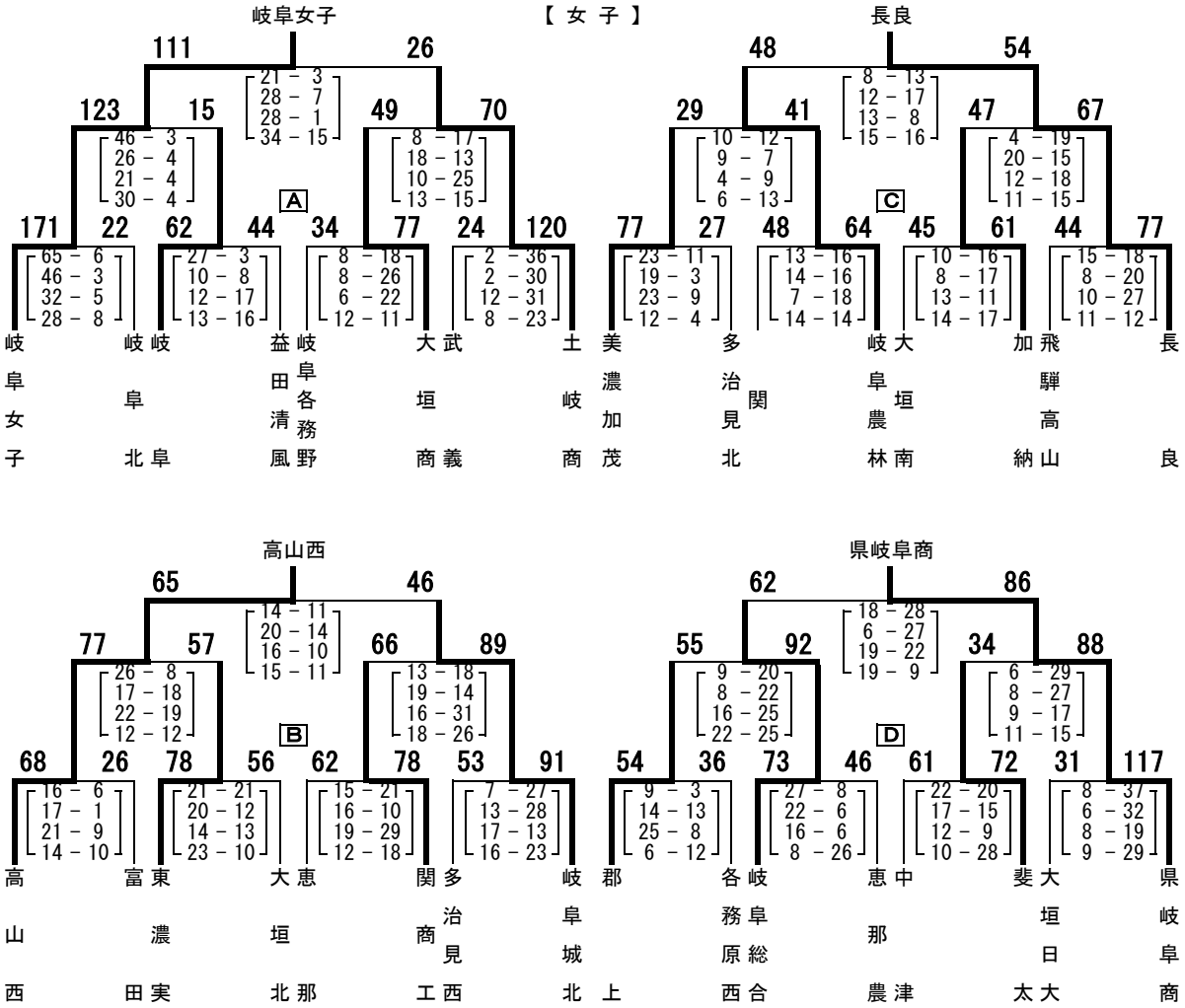

５位決定予備戦
土　岐　商 **70**（ 17－21， 16－11， 15－14， 22－ 9 ）**55** 岐 阜 城 北
岐 阜 総 合 **65**（ 13－10， 13－20， 22－15， 17－11 ）**56** 岐 阜 農 林

５位決定戦
土　岐　商 **75**（ 27－14， 19－25， 17－22， 12－ 8 ）**69** 岐 阜 総 合

	岐　阜　女　子	高　　山　　西	長　　良	県　岐　阜　商	勝敗	順位
岐 阜 女 子		135 [28－8, 33－4, 39－2, 35－8] 22	146 [38－3, 30－7, 31－2, 47－5] 17	101 [30－6, 28－16, 31－14, 12－10] 46	3 勝 0 敗	優勝
高　山　西	22 [8－28, 4－33, 2－39, 8－35] 135		58 [13－5, 18－14, 16－7, 11－16] 42	34 [9－25, 7－22, 11－23, 7－33] 103	1 勝 2 敗	3位
長　　良	17 [3－38, 7－30, 2－31, 5－47] 146	42 [5－13, 14－18, 7－16, 16－11] 58		45 [13－29, 5－33, 13－29, 14－28] 119	0 勝 3 敗	4位
県 岐 阜 商	46 [6－30, 16－28, 14－31, 10－12] 101	103 [25－9, 22－7, 23－11, 33－7] 34	119 [29－13, 33－5, 29－13, 28－14] 45		2 勝 1 敗	2位

優　勝　岐阜女子高等学校
２　位　岐阜県立岐阜商業高等学校
３　位　高山西高等学校
４　位　岐阜県立長良高等学校
５　位　岐阜県立土岐商業高等学校
６　位　岐阜県立岐阜総合学園高等学校
７　位　岐阜県立岐阜城北高等学校
　　岐阜県立岐阜農林高等学校