【 女 子 】

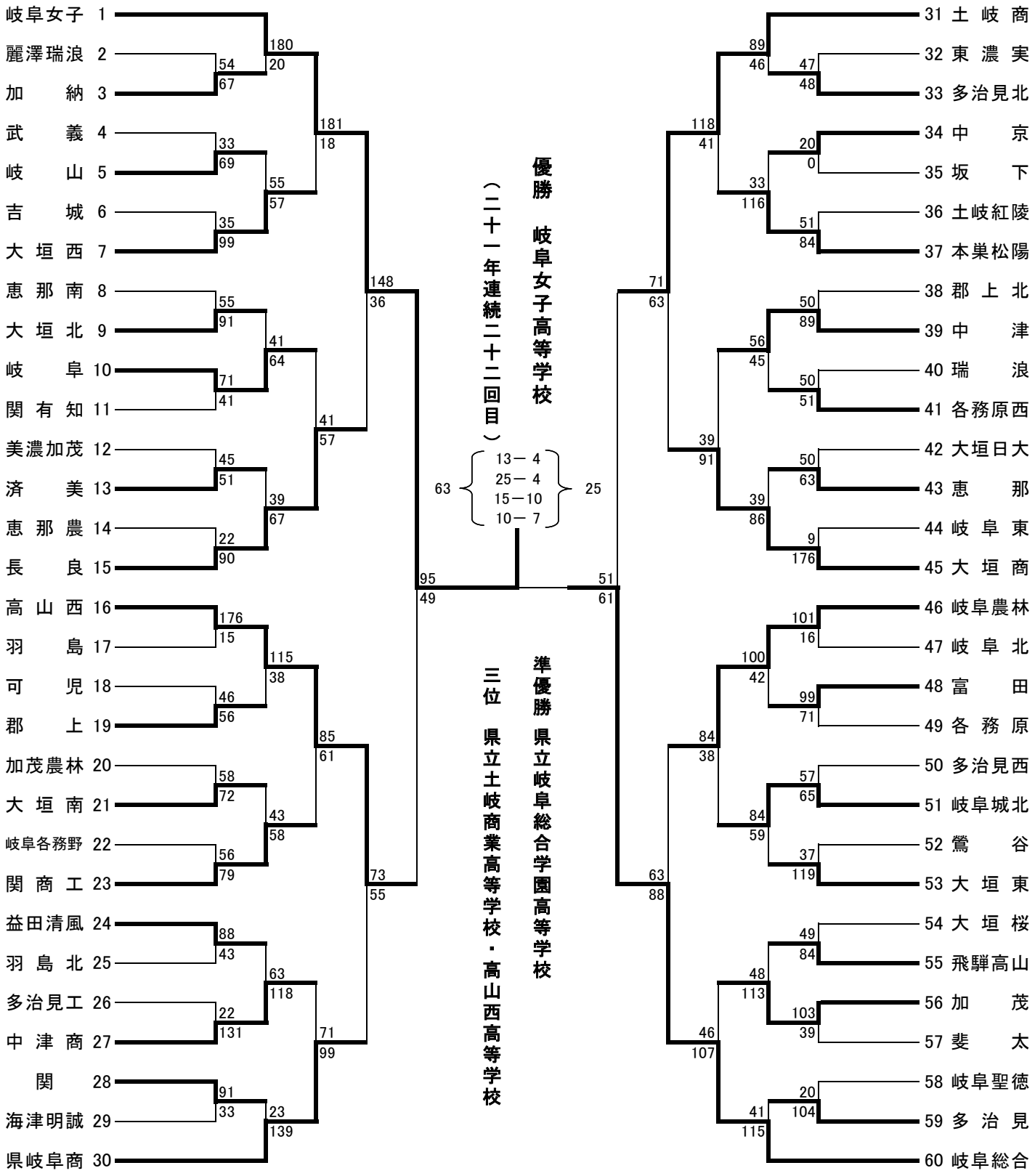
優勝　岐阜女子高等学校
（二十一年連続二十二回目）
準優勝　県立岐阜総合学園高等学校
三位　県立土岐商業高等学校・高山西高等学校
13－ 4
25－ 4
15－10
10－ 7
63
25
95
49
51
61
148
36
181
18
180
20
54
67
33
69
55
57
35
99
41
57
55
91
41
64
71
41
45
51
39
67
22
90
115
38
176
15
46
56
85
61
58
72
43
58
56
79
73
55
88
43
63
118
22
131
71
99
91
33
23
139
71
63
118
41
89
46
47
48
33
116
20
0
51
84
39
91
56
45
50
89
50
51
39
86
50
63
9
176
84
38
100
42
101
16
99
71
84
59
57
65
37
119
63
88
48
113
49
84
103
39
46
107
41
115
20
104
1 岐阜女子
2 麗澤瑞浪
3 加納
4 武義
5 岐山
6 吉城
7 大垣西
8 恵那南
9 大垣北
10 岐阜
11 関有知
12 美濃加茂
13 済美
14 恵那農
15 長良
16 高山西
17 羽島
18 可児
19 郡上
20 加茂農林
21 大垣南
22 岐阜各務野
23 関商工
24 益田清風
25 羽島北
26 多治見工
27 中津商
28 関
29 海津明誠
30 県岐阜商
31 土岐商
32 東濃実
33 多治見北
34 中京
35 坂下
36 土岐紅陵
37 本巣松陽
38 郡上北
39 中津
40 瑞浪
41 各務原西
42 大垣日大
43 恵那
44 岐阜東
45 大垣商
46 岐阜農林
47 岐阜北
48 富田
49 各務原
50 多治見西
51 岐阜城北
52 鶯谷
53 大垣東
54 大垣桜
55 飛騨高山
56 加茂
57 斐太
58 岐阜聖徳
59 多治見
60 岐阜総合