【女子】

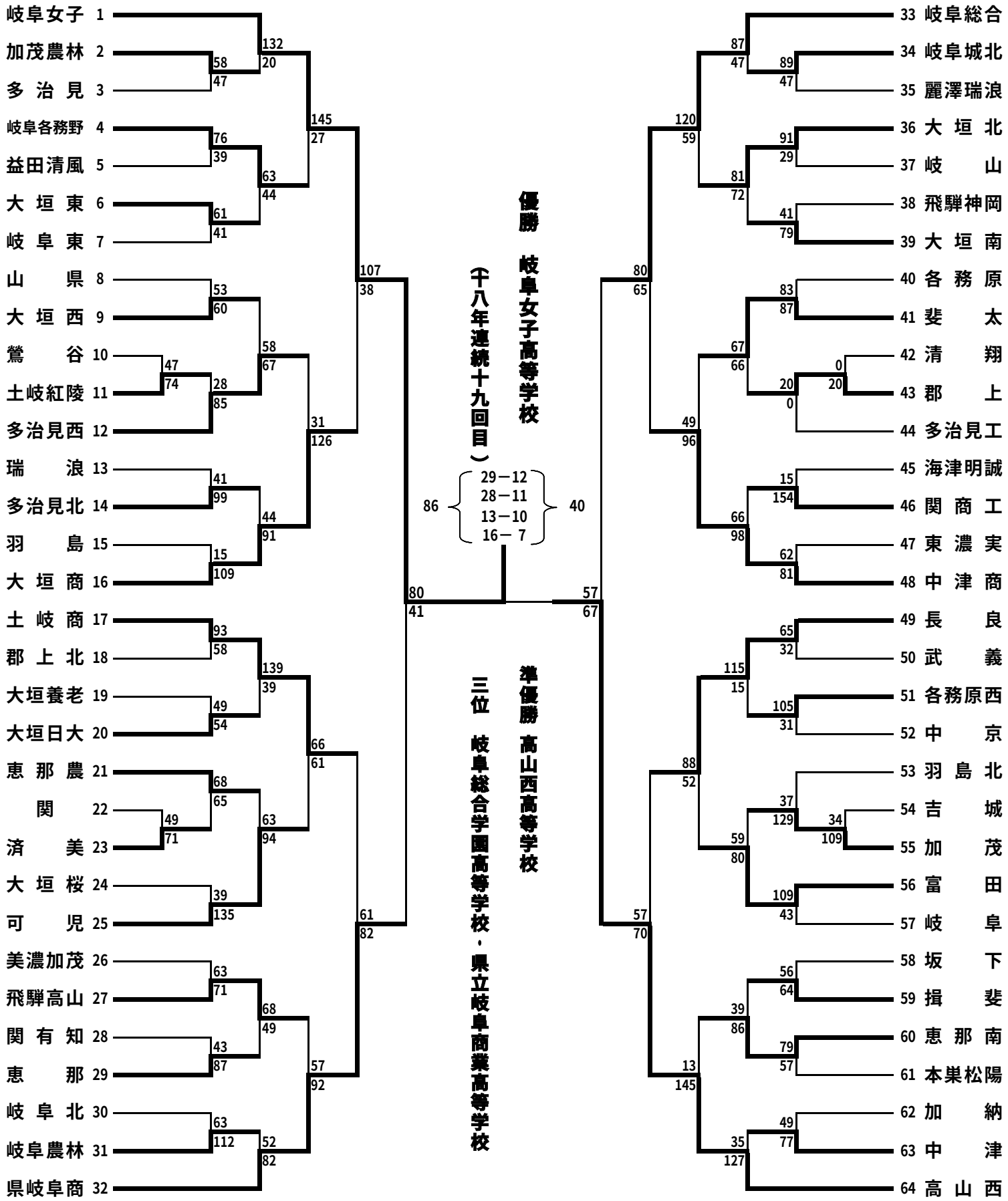
優勝 岐阜女子高等学校
（千八年連続十九回目）
準優勝 高山西高等学校
三位 岐阜総合学園高等学校・県立岐阜商業高等学校
29－12
28－11
13－10
16－ 7
86
40
80
41
57
67
岐阜女子 1
加茂農林 2
多治見 3
岐阜各務野 4
益田清風 5
大垣東 6
岐阜東 7
山県 8
大垣西 9
鶯谷 10
土岐紅陵 11
多治見西 12
瑞浪 13
多治見北 14
羽島 15
大垣商 16
土岐商 17
郡上北 18
大垣養老 19
大垣日大 20
恵那農 21
関 22
済美 23
大垣桜 24
可児 25
美濃加茂 26
飛騨高山 27
関有知 28
恵那 29
岐阜北 30
岐阜農林 31
県岐阜商 32
132 20
58 47
145 27
76 39
63 44
61 41
107 38
53 60
58 67
47 74
28 85
31 126
41 99
44 91
15 109
93 58
139 39
49 54
66 61
68 65
63 94
49 71
39 135
61 82
63 71
68 49
43 87
57 92
63 112
52 82
33 岐阜総合
34 岐阜城北
35 麗澤瑞浪
36 大垣北
37 岐山
38 飛騨神岡
39 大垣南
40 各務原
41 斐太
42 清翔
43 郡上
44 多治見工
45 海津明誠
46 関商工
47 東濃実
48 中津商
49 長良
50 武義
51 各務原西
52 中京
53 羽島北
54 吉城
55 加茂
56 富田
57 岐阜
58 坂下
59 揖斐
60 恵那南
61 本巣松陽
62 加納
63 中津
64 高山西
87 47
89 47
120 59
91 29
81 72
41 79
80 65
83 87
67 66
0 20
20 0
49 96
15 154
66 98
62 81
65 32
115 15
105 31
88 52
37 129
34 109
59 80
109 43
57 70
56 64
39 86
79 57
13 145
49 77
35 127