平成18年度　第34回岐阜県高等学校選抜バスケットボール大会
兼　第37回全国高等学校選抜優勝大会岐阜県予選

平成18年 10月21日（土） 関有知・恵那農
10月22日（日） 郡上市総合スポーツセンター・大垣南・恵那・斐太
10月28日（土） 関わかくさプラザ・岐阜各務野・岐阜工・瑞浪
10月29日（日） 関わかくさプラザ・岐阜総合・本巣松陽・東濃実

平成18年 11月 3日（金） 岐阜アリーナ・大垣商・大垣工
11月 4日（土） 岐阜アリーナ
11月 5日（日） 岐阜アリーナ
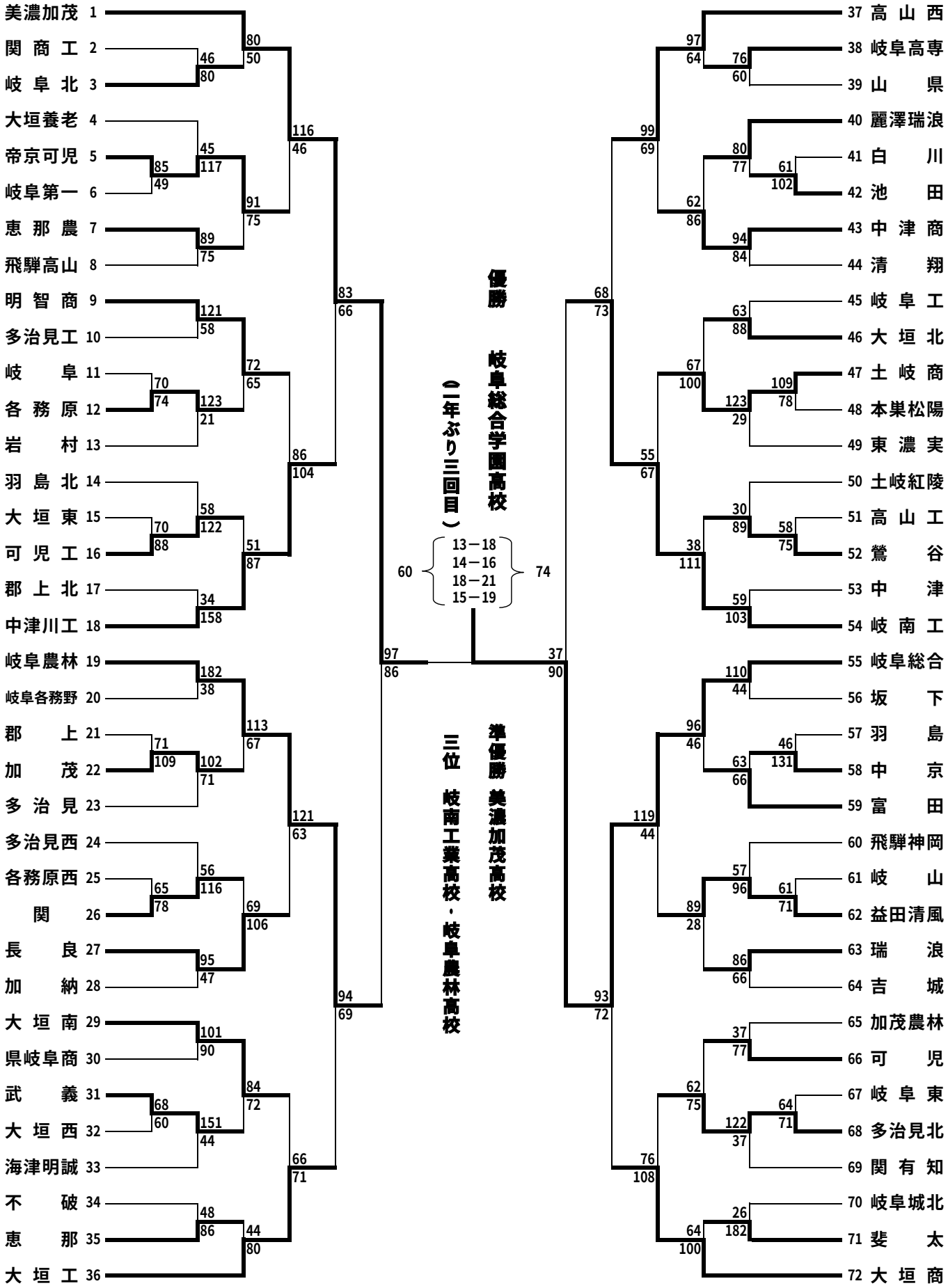
【 男 子 】