岐阜県高等学校選抜バスケットボール大会
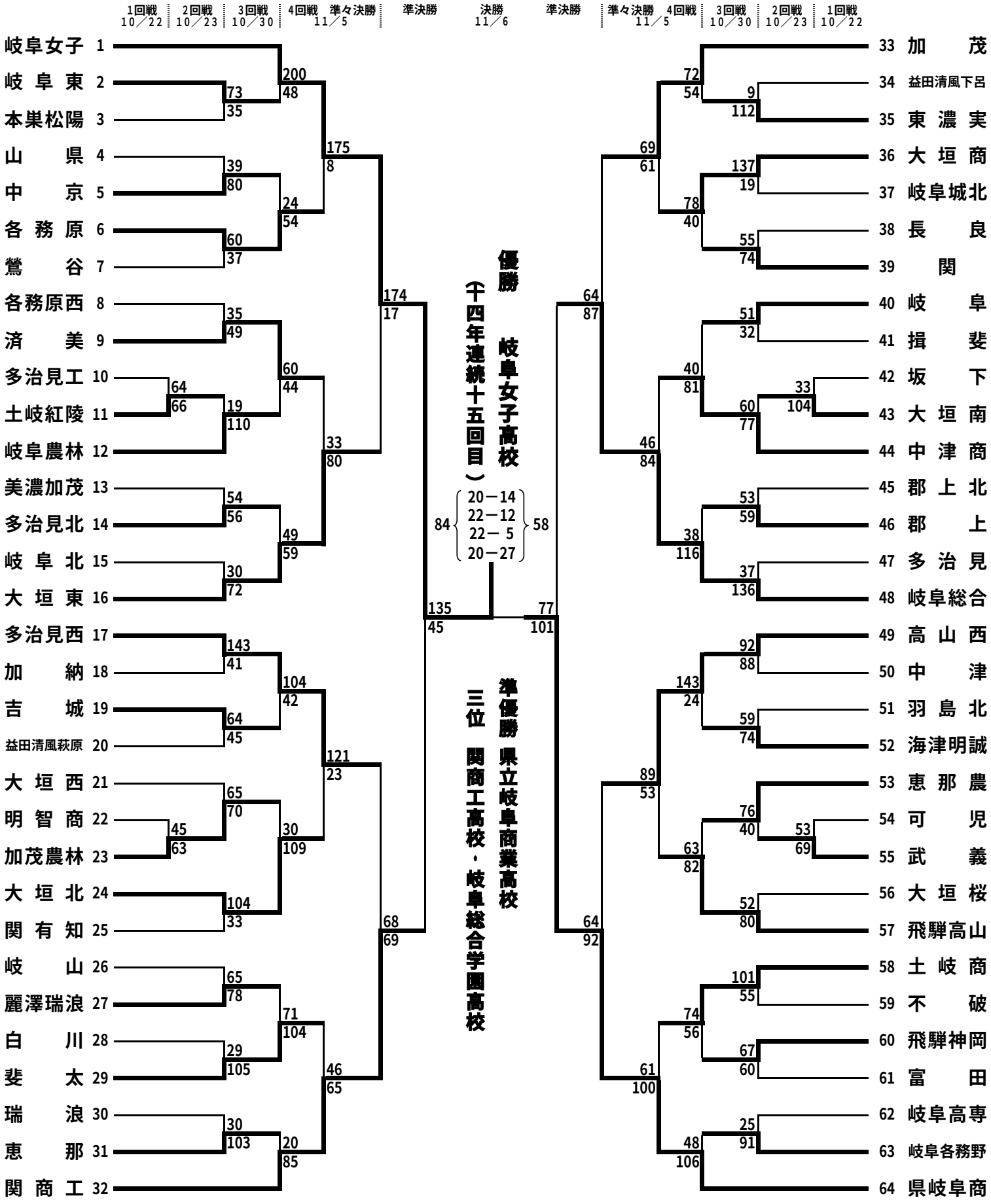
女子６４チーム