第６２回　春季一般バスケットボール選手権大会結果

<男子>

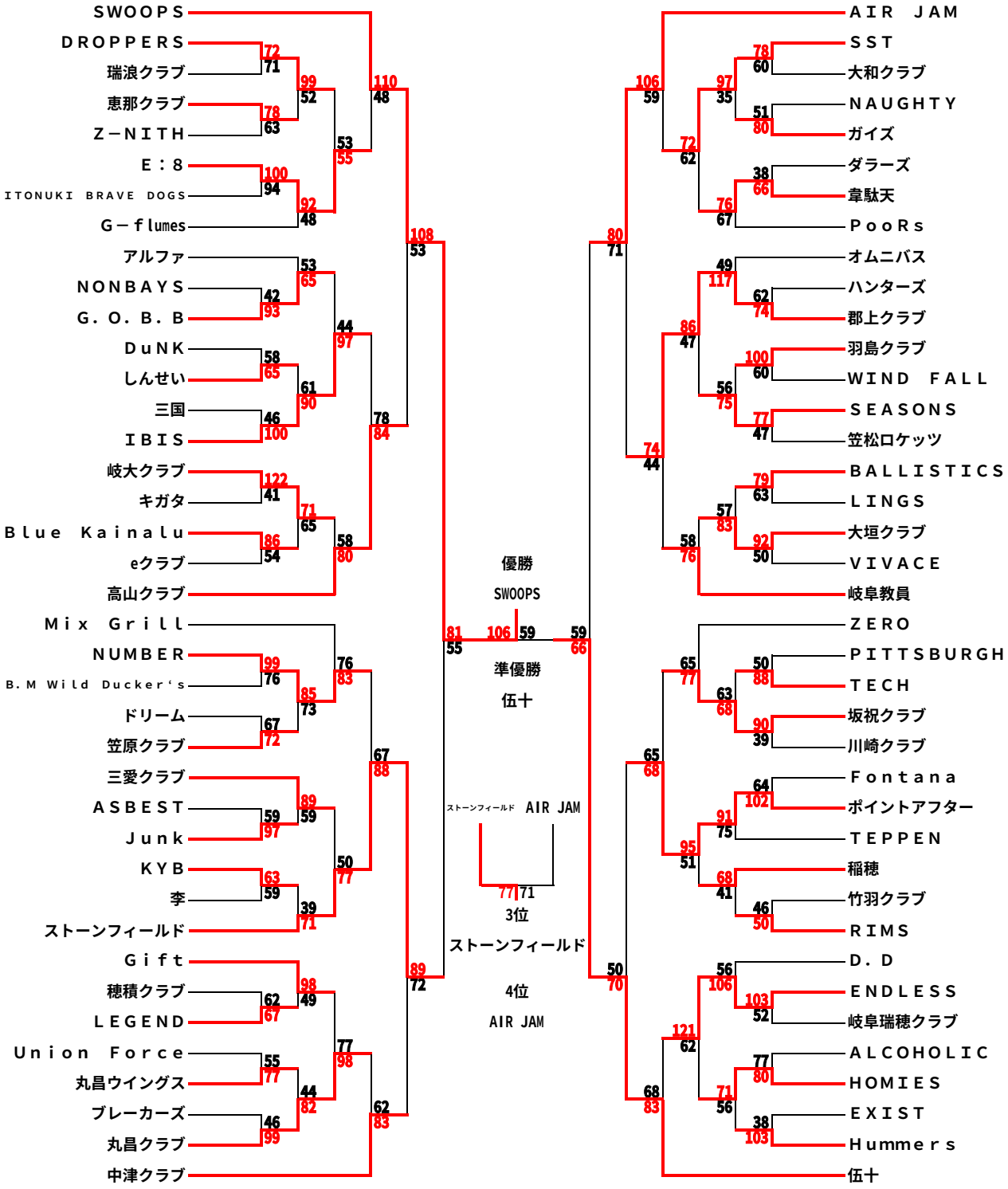
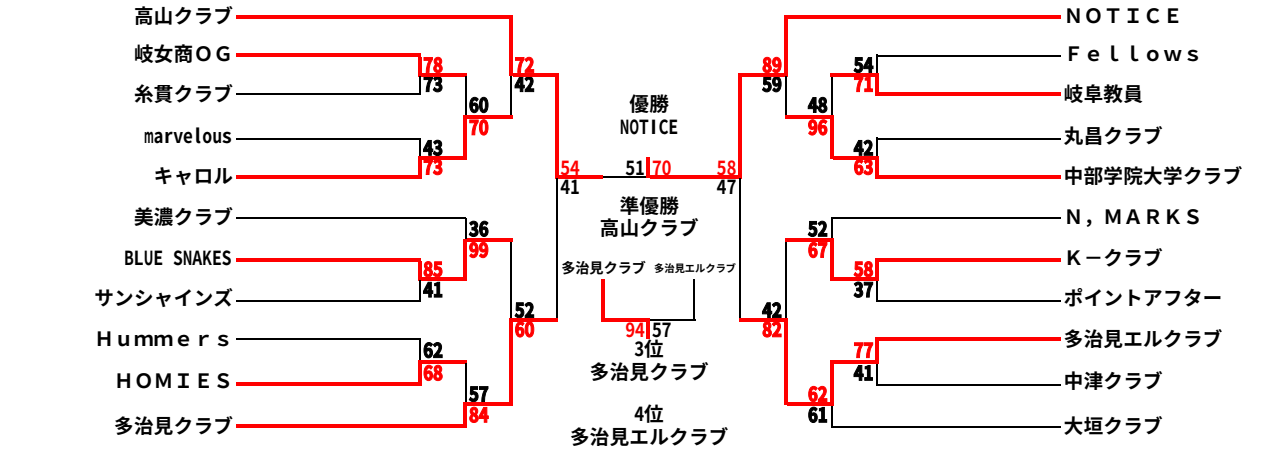
<女子>